MASTER PL-T 4P

MASTER PL-T 42W/830/4P 1CT

MASTER PL-T ist ideal für den Einsatz in der Allgemeinbeleuchtung geeignet, wenn höhere Beleuchtungsgrade gefragt sind. Durch die von Philips entwickelte Brückentechnologie ist eine optimale Leistung mit mehr Licht und höherer Effizienz bei hohen Temperaturen in der Leuchte sichergestellt.

Produkt Daten

• Allgemeine Eigenschaften

Sockel	GX24q-4
Sockelinformation	4 Pin
Lebensd.10%Ausfallr. Warm EL3h	8000 hr
Lebensd.10%Ausfallr. Kalt EL3h	4500 hr
Lebensd.50%Ausfallr. Warm EL3h	13000 hr
Lebensd.50%Ausfallr. Kalt EL3h	7000 hr
LSF HF Warm 2kh Nenn-, 3h	99 %
LSF HF Warm 4kh Nenn-, 3h	98 %
LSF HF Warm 6kh Nenn-, 3h	97 %
LSF HF Warm 8kh Nenn-, 3h	90 %
LSF HF Warm 12kh Nenn-, 3h	60 %

• Lichttechnische Eigenschaften

Farbkennung	830 [CCT of 3000K]
Farbwiedergabeindex	82 Ra8
Lichtfarbe	Warmweiß
Farbtemperatur	3000 K
Nennlichtstrom EL 25°C	3050 Lm
Lichtstrom nominal EL 25°C	3200 Lm
Nennlichtausbeute EL 25°C	74 (min) Lm/W
LLMF HF 2000h Nenn-	92 %
LLMF HF 4000h Nenn-	88 %
LLMF HF 6000h Nenn-	86 %
LLMF HF 8000h Nenn-	84 %
LLMF HF 12000 h Nenn-	81 %
Designtemperatur	28 C
Farbkoordinate X	434 -
Farbkoordinate Y	397 -

• Elektrische Kenndaten

Lampenleistung	42 W
Lampen-Nennleistung EL 25°C	41.0 W
Lp.Leistung EL 25°C nominal	42 W
Lampenspannung EL 25°C	125 V
Lampenstrom EL 25°C	0.320 A
Dimmbar	Ja [Ja]

• Umwelteigenschaften

Energieeffizienzlabel (EEL)	A
Quecksilbergehalt	1.4 mg
Energieverbrauch kWh/1000h	45 kWh

• Messbedingungen

Bemessungsstrom	0.320 A

asimpleswitch.com

PHILIPS

HF Generat. gemessene Spannung	270 V
Widerstand	420 ohm

- Produktabmessungen

Sockel - Sockel A - Abstand	120.7 (max) mm
Einschublänge B	145.0 (max) mm
Gesamtlänge C	160.7 (max) mm
Durchmesser D	41.0 (max) mm

- Produktdaten

Bestellnummer	611345 70
Produktcode	871150061134570
Produktname	MASTER PL-T 42W/830/4P 1CT
Bestellbezeichnung	MASTER PL-T 42W/830/4P 1CT/ 5X10CC
Anzahl pro Verpackung	1
Verpackungskonfiguration	5X10CC
Verpackungsanzahl pro Umverpackung	50
Barcode auf Verpackung (EAN1)	8711500611345
Barcode der Umverpackung (EAN2)	8711500611352
Barcode auf Umverpackung (EAN3)	8711500611369
12 NC	927914883071
ILCOS-Code	FSMH-42/30/1B-L/P-GX24q=4
Nettogewicht pro Stück	83.000 gr

Hinweise

- Die lichttechnischen und elektrischen Eigenschaften der Lampe werden von den Betriebsbedingungen wie der Umgebungstemperatur und der Betriebsposition sowie dem verwendeten HF-Vorschaltgerät beeinflusst
- Häufiges Umschalten und nicht ausreichend vorgewärmte Elektroden verkürzen die Lebensdauer der Lampe
- Es ist sehr unwahrscheinlich, dass der Glasbruch einer Lampe negative Auswirkungen auf Ihre Gesundheit hat. Wenn es zu einem Glasbruch kommt, lüften Sie den Raum 30 Minunten lang und entfernen Sie die Splitter möglichst mit Handschuhen. Legen Sie die Splitter in eine verschließbaren Plastikbeutel und geben Sie ihn beim Werkstoffhof zum Recycling ab. Benutzen Sie keinen Staubsauger.

Abmessungsskizzen

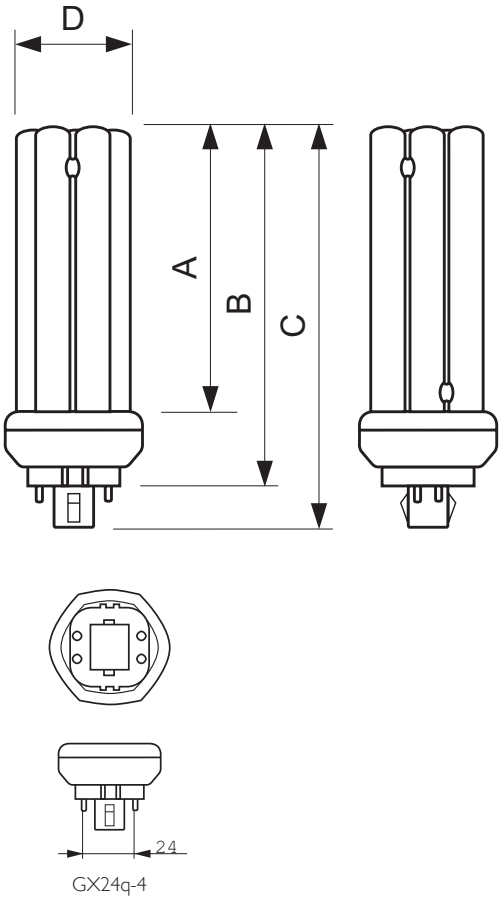

MASTER PL-T 42W/830/4P 1CT

Product	A (Max)	B (Max)	C (Max)	D (Max)
PL-T 42W/830/4P M	120.7	145.0	160.7	41.0

Photometrische Daten

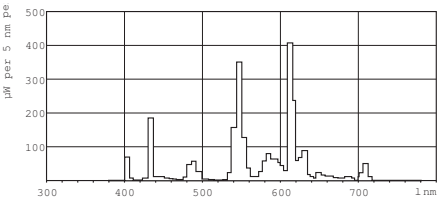

Lichtfarbe /830

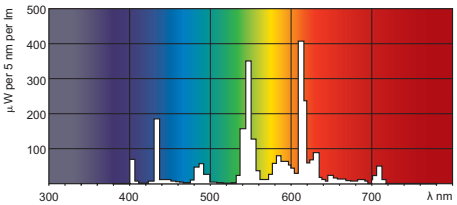

Lichtfarbe /830

© 2015 Koninklijke Philips N.V. (Royal Philips)
Alle Rechte vorbehalten.

Technische Daten können ohne Vorankündigung geändert werden. Koninklijke Philips N.V. (Royal Philips) und/oder ihre Partner oder Lizenzgeber ist/sind Inhaber aller Urheber- (Copyright) und sonstigen Eigentumsrechte an den von Philips zur Verfügung gestellten Inhalten.

www.philips.com/lighting

2015, August 29
Änderungen vorbehalten