# CorePro LED PLC

## CorePro LED PLC 6.5W 840 2P G24d-2

Die neue CorePro LED PL-C ist eine hervorragende LED Alternative für herkömmliche konventionelle Kompaktleuchtstofflampen wie PL-C. Die CorePro LED PL-C gibt es als 2 Pin (EM: KVG/VVG) sowie als 4 Pin (HF: EVG) Version. Mit dieser innovativen LED-Lösung können Sie hohe Energieeinsparungen im Vergleich zu herkömmlichen konventionellen Lösungen erzielen.

## Produkt Daten

### • General Information

| | |
|---|---|
| Sockel | G24D-2 [ Sockel G24d-2] |
| Hauptanwendungsgebiet | Industrie |
| Nennlebensdauer (Nom) | 30000 h |
| B50L70 | 30000 |

### • Lichttechnische Daten

| | |
|---|---|
| Beam Angle (Nom) | 120 ° |
| Nennlichtstrom (Nom) | 650 lm |
| Nenn-Abstrahlungswinkel | 120 ° |
| Ähnlichste Farbtemperatur (Nom) | 4000 K |
| Farbkonsistenz | 6 Stufen |
| Farbwiedergabeindex (Nom.) | 83 |
| Restlichtstrom am Ende der Nennlebensdauer (Nom) | 70 % |

### • Elektrische Kenndaten

| | |
|---|---|
| Eingangsfrequenz | 50-60 Hz |
| Power (Rated) (Nom) | 6.5 W |
| Startzeit (max.) | 0.5 s |
| Aufwärmzeit bis 60 % Licht (Nom) | instant full light |
| Leistungsfaktor (min.) | 0.9 |
| Voltage (Nom) | 220-240 V |

### • Temperaturkenndaten

| | |
|---|---|
| Umgebungstemperatur (max.) | 35 °C |
| Umgebungstemperatur (min.) | -20 °C |
| Lagertemperatur (max) | 65 °C |
| Lagertemperatur (min) | -40 °C |
| Gehäusetemperatur (max) | 65 °C |

### • Dimmen

| | |
|---|---|
| Dimmbar | Nein |

### • Mechanische Kenndaten

| | |
|---|---|
| Produktlänge | 100 mm |

### • Zulassungen und Anwendungseigenschaften

| | |
|---|---|
| Energiesparendes Produkt | ja |
| Geeignet für Akzentbeleuchtung | nein |
| Energieeffizienz-Label (EEL) | A+ |
| Zeichen & Zertifikate | CE Zeichen<br>RoHS<br>KEMA-KEUR(DEKRA) Zertifikat |
| Energieverbrauch kWh/1000h | 9 kWh |

### • Produktdaten

| | |
|---|---|
| Gesamt-Produktcode | 871869654129600 |

PHILIPS

# CorePro LED PLC

| | |
|---|---|
| Bestell-Produktname | CorePro LED PLC 6.5W 840 2P G24d-2 |
| EAN/UPC - Produkt | 8718696541296 |
| Bestellcode | 54129600 |
| Anzahl pro Verpackung | 1 |
| Zähler - Pakete pro Außenkarton | 10 |
| Material-Nr. (12NC) | 929001201502 |
| Nettogewicht (Einzelteil) | 0.077 kg |

## Hinweise

- Nicht dimmbar
- Bitte vor Installation an EVGs (4 Pin) die Kompatibilität unter www.philips.de/ledtube überprüfen
- Nicht für Gleichspannung geeignet

## Abmessungsskizzen

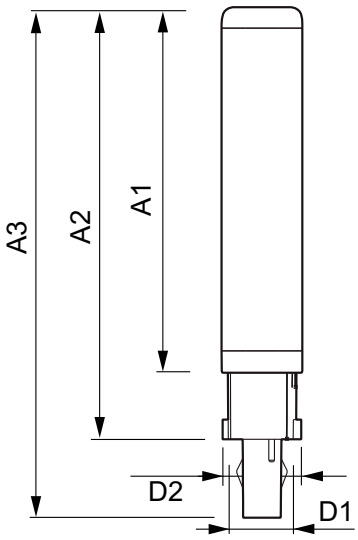


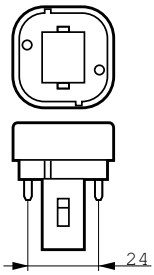


LEDtube PLC 6.5W G24d-2/840 2P

| Product | D1 | D2 | A1 | A2 | A3 |
|---|---|---|---|---|---|
| CorePro LED PLC 6.5W 840 2P G24d-2 | 24.3 mm | 28.4 mm | 124.5 mm | 105.3 mm | 147.1 mm |

## Photometrische Daten

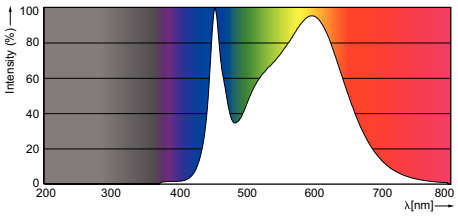

© 2016 Philips Lighting Holding B.V.
Alle Rechte vorbehalten.

Technische Daten können ohne Vorankündigung geändert werden. Koninklijke Philips N.V. (Royal Philips) und/oder ihre Partner oder Lizenzgeber ist/sind Inhaber aller Urheber- (Copyright) und sonstigen Eigentumsrechte an den von Philips zur Verfügung gestellten Inhalten.

**www.philips.com/lighting**

2016, Mai 24
Änderungen vorbehalten