Brilliantline Dichroic

Brilliantline Dichroic 50W GU5.3 12V MR16 24D 1CT

Brilliantline Dichroic ist die ideale Lösung für kleine dekorative Leuchten, die Ihre Objekte mit hellem, funkelndem Halogenlicht ins rechte Licht rücken. Die dichroitische Beschichtung verhindert dabei Wärmeübertragung auf das beleuchtete Objekt.

Produkt Daten

• Allgemeine Eigenschaften

Philips Bestell-nummer	14619
ANSI Code Halogen	EXZ
Sockel	GU5.3
Kolbenform	MR 16inch/50mm [2inch/50mm]
Kolbenausführung	Klar
Brennstellung	beliebig [Beliebig]
Lebensdauer 50% Ausfallrate	4000 hr
Nominal Lifetime	4000 hr
Nennlebensdauer	4000 hr
Nennlebensdauer [Jahre]	4 an

• Lichttechnische Eigenschaften

Ausstrahlungswinkel	24 D
gemessener Ausstrahlungswinkel	24 D
Lichtstärke	3700 (max) cd
Farbwiedergabeindex	100 Ra8
Farbtemperatur	3000 K
Gemessene Farbtem-peratur	3000 K
Nennlichtstrom	775 Lm
LLMF - Ende Lebens-dauer	80 (min) %
Rated Beam Angle	24 D
Luminous flux in 90° cone	775 Lm

• Elektrische Kenndaten

Nennleistung	50.0 W
Lampenleistung	50 W
Gemessene Lampen-leistung	51 W
Leistungsfaktor PF	1 -
Spannung	12 V
Lampenstrom	4.2 A
Dimmbar	Ja [Ja]
Startzeit	0.0 s
Anlaufzeit 60% Licht-leistung	instant full light

• Umwelteigenschaften

Energieeffizienzlabel (EEL)	B
Energieverbrauch kWh/1000h	53 kWh

• Messbedingungen

Schaltzyklus	16000X

• Anforderungen Leuchtenentwicklung

Sockeltemperatur	350 (max) C
Kolbentemperatur	250 (max) C

• Produktabmessungen

Gesamtlänge C	46 (max) mm
Durchmesser D	51 (max) mm

• Produktdaten

Bestellnummer	425133 60
Produktcode	871150042513360
Produktname	Brilliantline Dichroic 50W GU5.3 12V MR16 24D 1CT

PHILIPS

Brilliantline Dichroic

Bestellbezeichnung	Brilliantline Dichroic 50W GU5.3 12V MR16 24D 1CT
Anzahl pro Verpackung	1
Verpackungskonfiguration	10X5F
Verpackungsanzahl pro Umverpackung	50
Barcode auf Verpackung (EAN1)	8711500425133
Barcode der Umverpackung (EAN2)	8711500425140
Barcode auf Umverpackung (EAN3)	8711500425157
12 NC	924050917101
ILCOS-Code	HRGS-50-12-GU5.3-50/24
Nettogewicht pro Stück	30.000 gr

Abmessungsskizzen

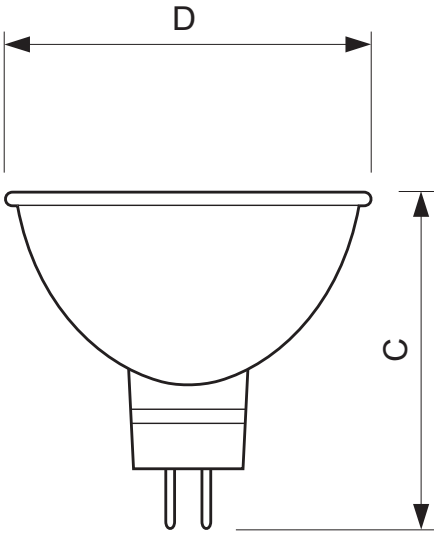

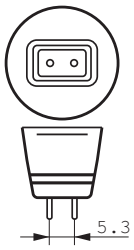

GU5.3

Brilliantline Dichroic 50W GU5.3 12V MR16 24D 1CT

Product	C (Max)	D (Max)
DICHRO Pro 14619 50W GU5.3 12V MR16 24D	46	51

© 2015 Koninklijke Philips N.V. (Royal Philips)
Alle Rechte vorbehalten.

Technische Daten können ohne Vorankündigung geändert werden. Koninklijke Philips N.V. (Royal Philips) und/oder ihre Partner oder Lizenzgeber ist/sind Inhaber aller Urheber- (Copyright) und sonstigen Eigentumsrechte an den von Philips zur Verfügung gestellten Inhalten.