Produktinformationen

Hotel-Haartrockner

PRO

- Zur festen Wandmontage
- Eine Schaltstufe 1200 W
- Ergonomischer Sicherheits-Tastschalter
- Netztrennschalter
- Sicherheitsschrauben
- Eingebauter Überhitzungsschutz
- Doppelt isoliert (Schutzklasse II)
- 220-250 V, 50/60 Hz

▸ Zum Direktanschluss:

Art.-Nr.	Farbe	Schaltstufen
010001	weiß/schwarz	1200 W

▸ Mit zusätzlichem Kabel und Stecker für Wandhalterung, zum Anschluss an Steckdose:

Art.-Nr.	Farbe	Schaltstufen
010021	weiß/schwarz	1200 W

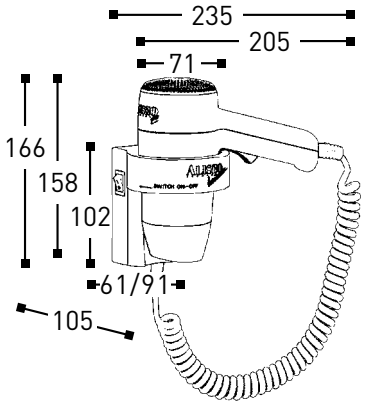

Abmessungen in mm	B	x	H	x	T
Haartrockner	205	x	158	x	71
Halterung	91	x	102	x	105
Komplett (inkl. Kabel)	235	x	340	x	105
Spiralkabel	40 cm, gedehnt 120 cm				

Pflegehinweise - Haartrockner:

- Gerät vom Netz trennen.
- Das Gehäuse des Haartrockners mit einem feuchten (NICHT nassen), weichen, fusselfreien Tuch abreiben.
- Trocken nachpolieren.

ALISEO GmbH · Leutkirchstraße 63 · 77723 Gengenbach

Tel. +49 (0) 7803-60279-0
Fax +49 (0) 7803-60279-30

E-Mail: info@aliseo.de · Internet: www.aliseo.de

ALISEO GmbH
GERMANY