R7s LED Stab SLIM, 10W , 108 SMD, L: 118mm, dimmbar, warmweiss

Artikelnummer:	112701
EAN:	9009377038693

Produktspezifikation:

Sockeltyp:	R7S
LED Typ:	108x2835 SMD
Material:	PV/weiss
Durchmesser in mm:	20
Länge in mm:	118
Nennspannung/Strom:	230V AC
Bemessungsleistung in Watt:	10
Wirkleistung in Watt:	9,9
Scheinleistung in VA:	11,8
Farbtemperatur:	2700K
Winkel:	360°
Lumen:	800
Candela:	64
Farbwiedergabe:	>80
Oberflächentemperatur:	61°
Kühlkörpertemperatur:	64°
Umgebungstemperatur:	-20° - 35°
Betriebsstunden lt. Hersteller:	40000
Schutzart:	IP20
Dimmbar:	Ja
Dimmspezifikation:	mit TRIAC (Phasenan-/Phasenabschnitt) bzw. elektronischem Universaldimmer und ohmschen Standard-/Drehdimmer im Bereich von 20-100% der Lichtleistung dimmbar. Hinweis: Achten Sie auf die geforderte Mindestlast und begrenzen Sie gegebenenfalls den unteren Dimmbereich an Ihrem Dimmaktor.
Besonderheiten:	nur 20mm Durchmesser, 360° abstrahlend
Innenbereich:	Ja

Erweiterte Produktinformationen:

Preis (UVP): EUR 25.90

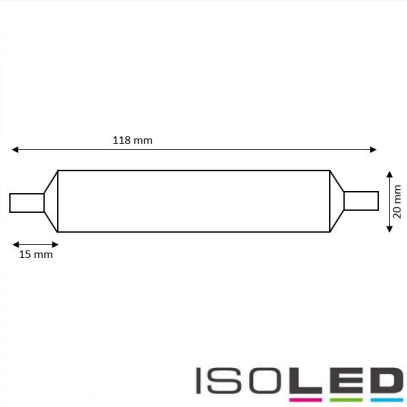

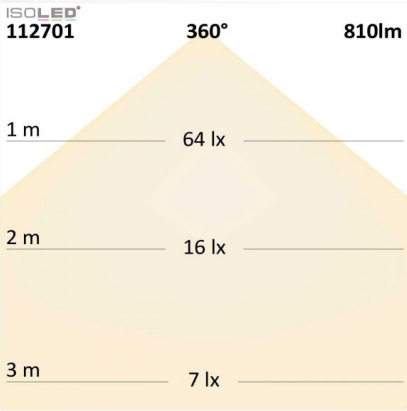

Generiert am 08.07.2016 um 10:59, Irrtümer und Druckfehler vorbehalten