# MASTER LEDspot & MASTER LEDspot Value MR16/MR11 Niedervolt-Reflektor

MAS LEDspotLV 3.5-20W 827 MR11 24D

Ersetzten Sie ihre alten Halogen-Niedervolt-Reflektorlampen und sparen Sie bares Geld. MASTER LEDspot MR16/MR11 haben mit ihren kompakten Abmessungen die perfekte Passform als Ersatz für Halogen-Reflektorlampen und verbrauchen bis zu 80% weniger Energie.

## Produkt Daten

### General Information

| | |
|---|---|
| Sockel | GU4 [ GU4] |
| Nennlebensdauer (Nom) | 40000 h |
| Technischer Typ | 3.5-20W |

### Lichttechnische Daten

| | |
|---|---|
| Beam Angle (Nom) | 24 ° |
| Lichtverteilung | - [ -] |
| Lichtstrom (Nom) | 210 lm |
| Nennlichtstrom (Nom) | 210 lm |
| Lichtstärke (Nom) | 1000 cd |
| Lichtfarbe | Warmweiß (WW) |
| Nenn-Abstrahlungswinkel | 24 ° |
| Ähnlichste Farbtemperatur (Nom) | 2700 K |
| Nennlichtausbeute (Nom) | 60.00 lm/W |
| Farbkonsistenz | 6 Stufen |
| Farbwiedergabeindex (Nom.) | 80 |
| Restlichtstrom am Ende der Nennlebensdauer (Nom) | 70 % |
| Lichtrom im 90° Winkel | 200 lm |

### Elektrische Kenndaten

| | |
|---|---|
| Eingangsfrequenz | 50-60 Hz |
| Power (Rated) (Nom) | 3.5 W |
| Lampenstrom (Nom) | 640 mA |
| Äquivalente Leistung | 20 W |
| Startzeit (max.) | 0.5 s |
| Aufwärmzeit bis 60 % Licht (Nom) | instant full light |
| Leistungsfaktor (Nom) | 0.5 |
| Voltage (Nom) | 12 V |

### Temperaturkenndaten

| | |
|---|---|
| Gehäusetemperatur (max) | 94 °C |

### Dimmen

| | |
|---|---|
| Dimmbar | Nein |

### Zulassungen und Anwendungseigenschaften

| | |
|---|---|
| Geeignet für Akzentbeleuchtung | ja |
| Energieeffizienz-Label (EEL) | A+ |
| Energieverbrauch kWh/1000h | 4 kWh |

### Produktdaten

| | |
|---|---|
| Gesamt-Produktcode | 871869641019600 |
| Bestell-Produktname | MAS LEDspotLV 3.5-20W 827 MR11 24D |
| EAN/UPC - Produkt | 8718696410196 |
| Bestellcode | 41019600 |
| Anzahl pro Verpackung | 1 |
| Zähler - Pakete pro Außenkarton | 12 |
| Material-Nr. (12NC) | 929001123802 |

PHILIPS

| | |
|---|---|
| Nettogewicht (Einzelteil) | 0.024 kg |

## Hinweise

- Nicht für den Einsatz in sehr luftfeuchter Umgebung geeignet (z.B. über der Dusche)
- Nicht für elektronische Schalter geeignet
- Max. 80% Luftfeuchtigkeit
- Min. 10 mm Luftraum beim Deckeneinbau zur Gewährleistung der konstanten Wärmeableitung

## Abmessungsskizzen

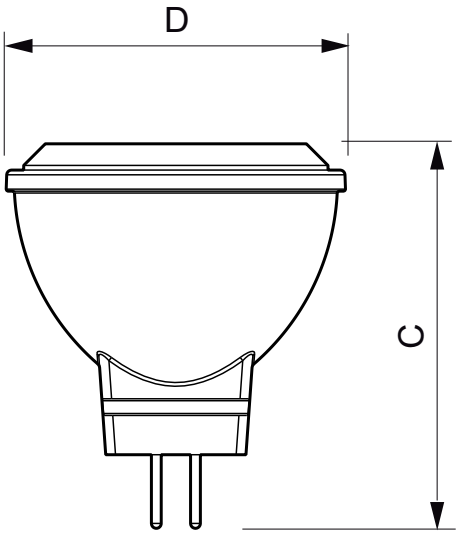


4-20W G4 MR11

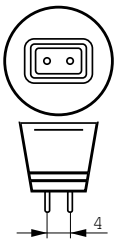


### LED 3.5-20W 827 MR11 24D

| Product | D | C |
|---|---|---|
| MAS LEDspotLV 3.5-20W 827 MR11 24D | 35 mm | 40 mm |

© 2016 Philips Lighting Holding B.V.
Alle Rechte vorbehalten.

Technische Daten können ohne Vorankündigung geändert werden. Koninklijke Philips N.V. (Royal Philips) und/oder ihre Partner oder Lizenzgeber ist/sind Inhaber aller Urheber- (Copyright) und sonstigen Eigentumsrechte an den von Philips zur Verfügung gestellten Inhalten.